SPE Series 70 / 100 / 150

HIGH TECHNOLOGY INJECTION MOLDING MACHINE

특징

내구성의 강화로 보다 길어진 기계수명, 뛰어난 작업환경

- 터글링크와 가동반에 오일레스 부쉬 채택, 기계수명 연장과 정밀도 향상
- 윤활시스템 이원화
- 사용자 중심의 용이한 운전성
- 금형부착면의 T-slot가공으로 금형 탈부착이 쉽고 편리

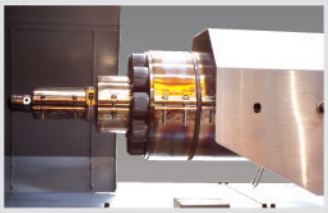

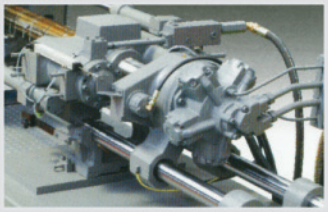

MAIN FEATURE

Strenthening of high endurance

- Using oilless bush at toggle link and moving platen, extended endurance and improved precision quality
- Dual system for lubrication
- Easy operation for customer's convenience
- T-slot platens provided to make easier mold installation

Machine Dimension | SPE SERIES 70/100/150

(단위:mm)

SPE	A	B	C	D	E	F	G	H	I	J	K	L	M	N	O
SPE-70	800	1160	967	599	314	3730	1550	103	1930	4117	492	1285	547	1180	1255
SPE-100	800	1195	967	671	361	3890	1610	312	2022	4766	460	1285	517	1221	1305
SPE-150	800	1250	1100	900	374	4400	1730	352	2394	5460	550	1323	605	1367	1420

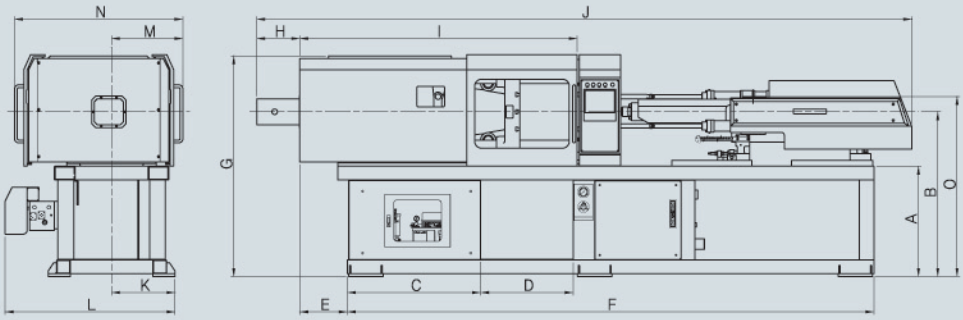

Specification

INJECTION UNIT 사출부

Description	Unit	SPE-70			SPE-100			SPE-150		
Screw & Cylinder Type 스크류구분	–	K	A	B	K	A	B	K	A	B
Screw Diameter 스크류직경	mm	30	35	40	36	40	45	40	45	50
Injection Pressure 사출압력	kgf/㎠ Mpa	2325 228.0	1708 167.5	1308 128.3	2355 230.9	1908 187.1	1507 147.8	2255 221.1	1781 174.7	1443 141.5
Theoretical Shot Volume 이론사출용량	㎤	106	144	188	204	251	318	283	358	442
Shot Weight Of Injection(PS) 사출중량	g	96	131	172	186	228	289	258	326	402
Injection Rate 사출율	cc/sec	81	111	145	109	134	170	137	174	215
Max. Screw Speed 스크류회전수	rpm	365	255	255	340	260	260	295	235	235
Injection Stroke 사출행정	mm		150			200			225	
Plasticizing Capacity(P.S) 가소화능력	kg/hr	54	58	75	88	77	105	87	96	123

CLAMPING UNIT 형체부

Description	Unit	SPE-70	SPE-100	SPE-150
Clamping Force 형체력	ton	70	100	150
Maximum Daylight 데이라이트	㎜	620	710	870
Clamping Stroke 형체스트로크	㎜	260	310	400
Max./Min. Mold Thickness 최대/최소형두께	㎜	360/150	400/200	470/220
Distance Between Tie Rods 타이바간격	㎜	350x350	410x410	480x480
Platen Dimension 형반크기	㎜	520x520	600x600	700x700
No. of Ejector Pins 에젝터방식	–	5Point, in cross line	5Point, in cross line	9Point, in cross line
Ejector Force 에젝터력	ton	3.3	4.4	4.4
Ejector Stroke 에젝터스트로크	㎜	80	90	120

GENERAL 일반부

Description	Unit	SPE-70	SPE-100	SPE-150
Electric Motor Capacity 펌프모터용량	kW	15	18.5	22
Heater Capacity 히터용량	kW	6.4	7.7	9.3
Total Electric Capacity 총전기용량	kW	21.4	26.2	31.3
Hydraulic Oil Reservoir 오일탱크용량	ℓ	230	230	320
Machine Dimensions(LxWxH) 외형크기	m	4.4x1.34x1.55	4.77x1.34x1.62	5.46x1.38x1.74
Machine Weight 기계중량	ton	3.7	4.8	6.7

Mold Mounting | SPE SERIES 70/100/150

SPE 70

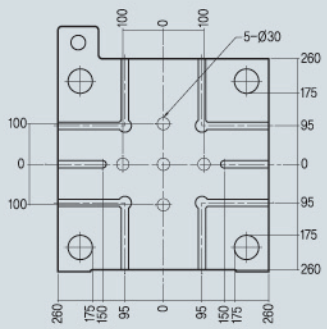

SPE 100

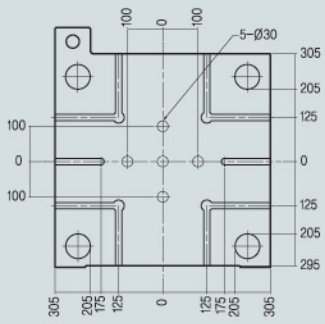
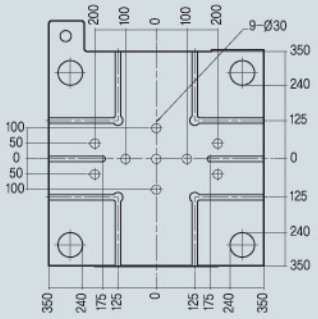
SPE 150